FS 08 1S

E' un sollevatore manuale uso gancio per operatori professionali del settore ferroviario.
Consente il sollevamento di attrezzature ferroviarie dopo essere stato assemblato nei 3 moduli che lo compongono e dopo essere stato montato e bloccato correttamente sui binari ferroviari.

IDENTIFICAZIONE PRODOTTO

IL SOLLEVATORE FERROVIARIO DA MONTARE SUI BINARI E' UNA "CAPRETTA MANUALE" COMPONIBILE IN 3 MODULI SEPARATI. E' UN ATTREZZO DI LAVORO CERTIFICATO "CE" E CONFORME ALLA DIRETTIVA MACCHINE 2006-42 CE. CONSENTE DI FORNIRE ALLE SQUADRE DI MANUTENTORI FERROVIARI UN MEZZO PER ESEGUIRE LAVORI PESANTI DI SOLLEVAMENTO RIDUCENDO AL MASSIMO GLI SFORZI FISICI E QUINDI UTILE PER ADEMPIERE AL **D.lgs. N°81 del 9 aprile 2008.**

FS 08 S1: è in versione con rotazione manuale, sollevamento con pompa a mano ed una estensione manuale. L'organo di sollevamento in dotazione è un gancio.

FABBRICANTE: Progif S.R.L.
Via Macrini, 39 - 46040 Ceresara (MN)

DATI TECNICI PRINCIPALI FS08 1S

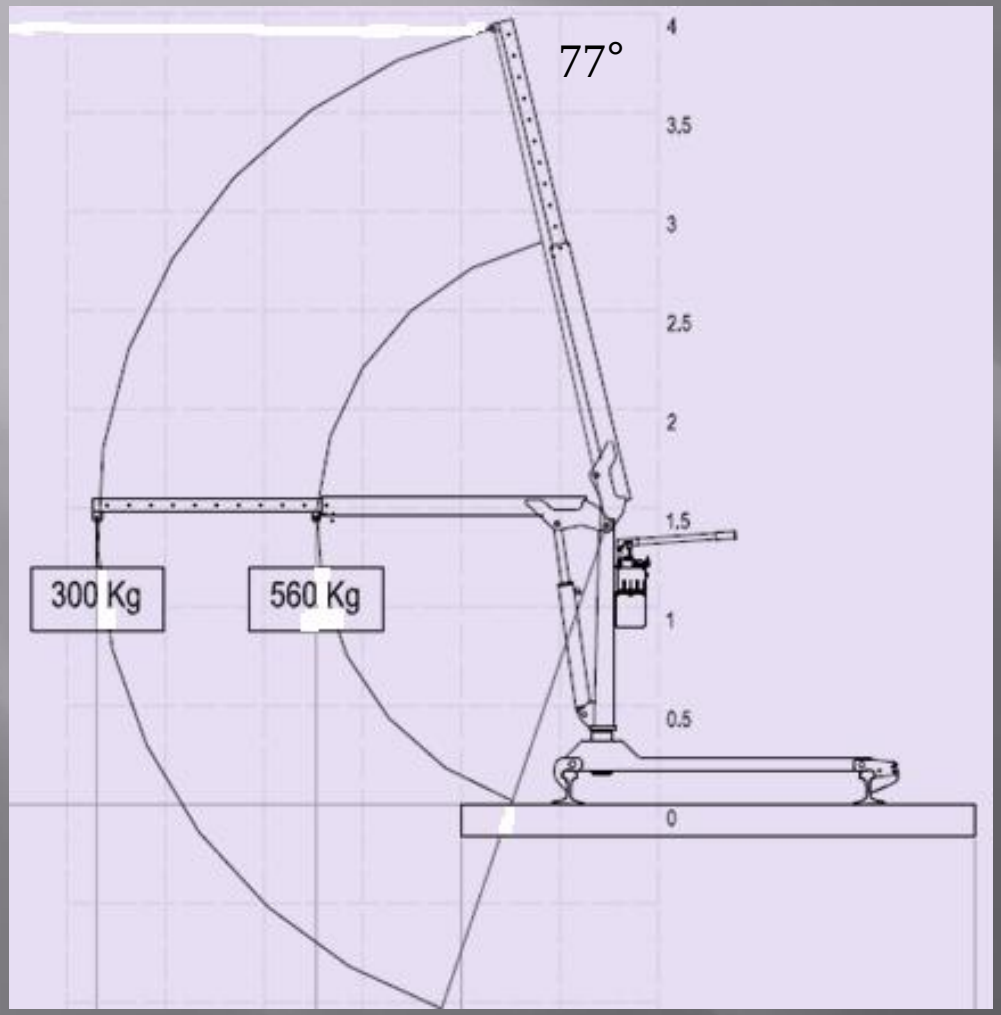

Altezza di lavoro massima dal piano del ferro (angolo operativo 77°)	3,9 metri
Sbraccio operativo esterno al binario lato colonna (2,56m-0,26m)	2,30 metri
Sbraccio operativo esterno al binario lato opposto colonna (2,56m–1,47m+0,26m)	1,35 metri
Ideale per movimentazioni di casse di manovra in totale sicurezza in un'area lavorativa vastissima : $\pi D^2/4 = \pi 5{,}12^2/4$	20,5 m^2 Coperti sul piano di lavoro

DIAGRAMMA DI CARICO

PLUS OPERATIVI FS 08 1S

Momento massimo di sollevamento	812 Kgm
Portata massima a 1,45 metri	560 Kg
Sbraccio massimo di lavoro da asse colonna	2,56 m
Portata utile al massimo sbraccio	300 Kg
Peso in ordine di lavoro (peso totale dei 3 moduli costituenti)	85 Kg

DIAGRAMMA DI CARICO

FS 08 1S

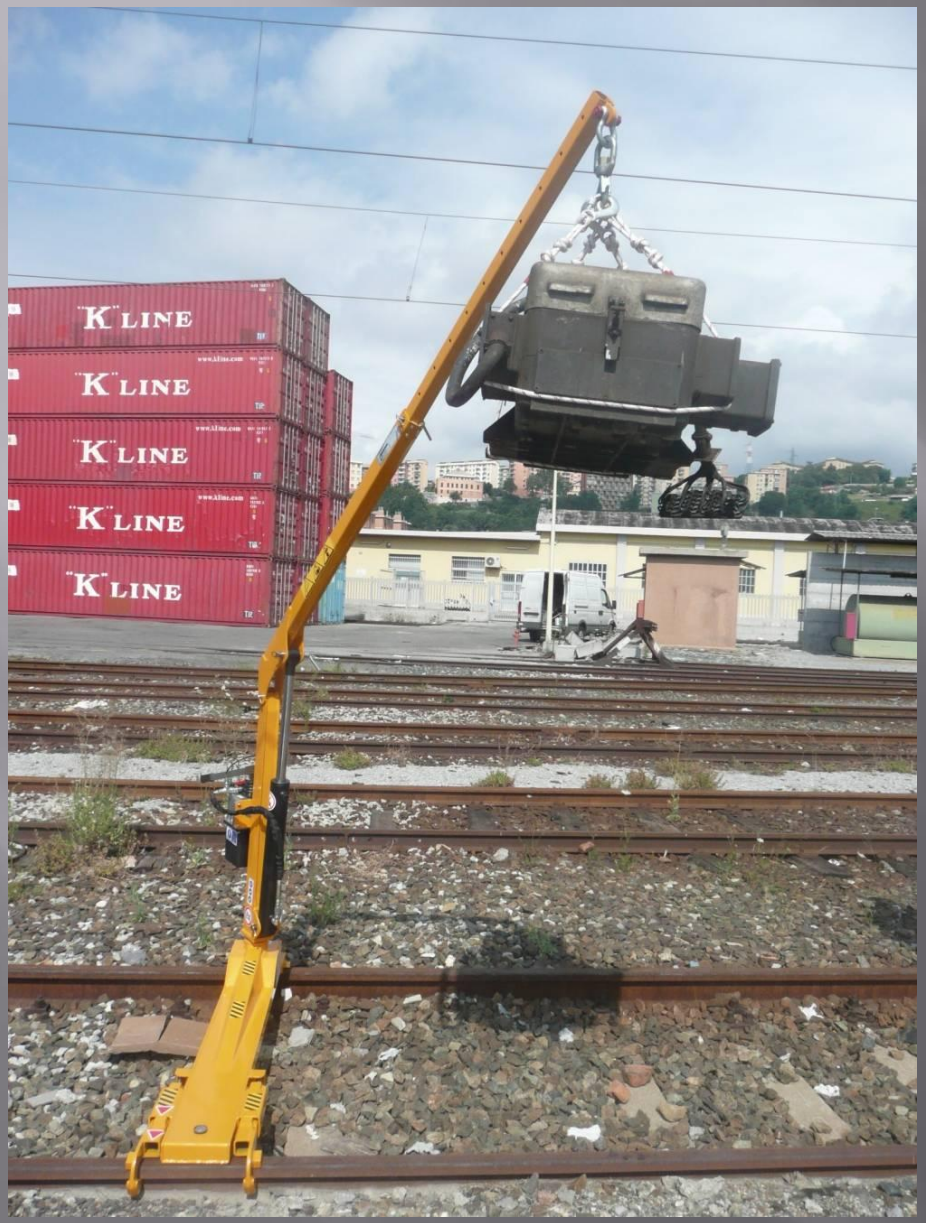

Come è possibile che una capretta di peso 85 kg arrivi a sollevare 560 Kg a 1,45m?

1) Perché è totalmente costruita con acciaio ad alto limite di snervamento della classe S700 (Rs=700 N/mm^2).
2) Perché è dotata di agganci ai binari sicuri ed affidabili basati sul principio delle “viti di manovra” che la rendono stabile durante il lavoro.
3) Perché il cilindro idraulico e la pompa a mano lavorano con pressione di utilizzo calibrate per la applicazione manuale senza sforzi.

Uso congiunto FS08 con carrelli ferroviari di servizio WE AIS?

Con l'altezza di sollevamento raggiungibile dalla capretta FS08 si riesce a caricare facilmente il pianale anteriore dei carrelli IS o anche il tetto con materiali adeguati a quella posizione.

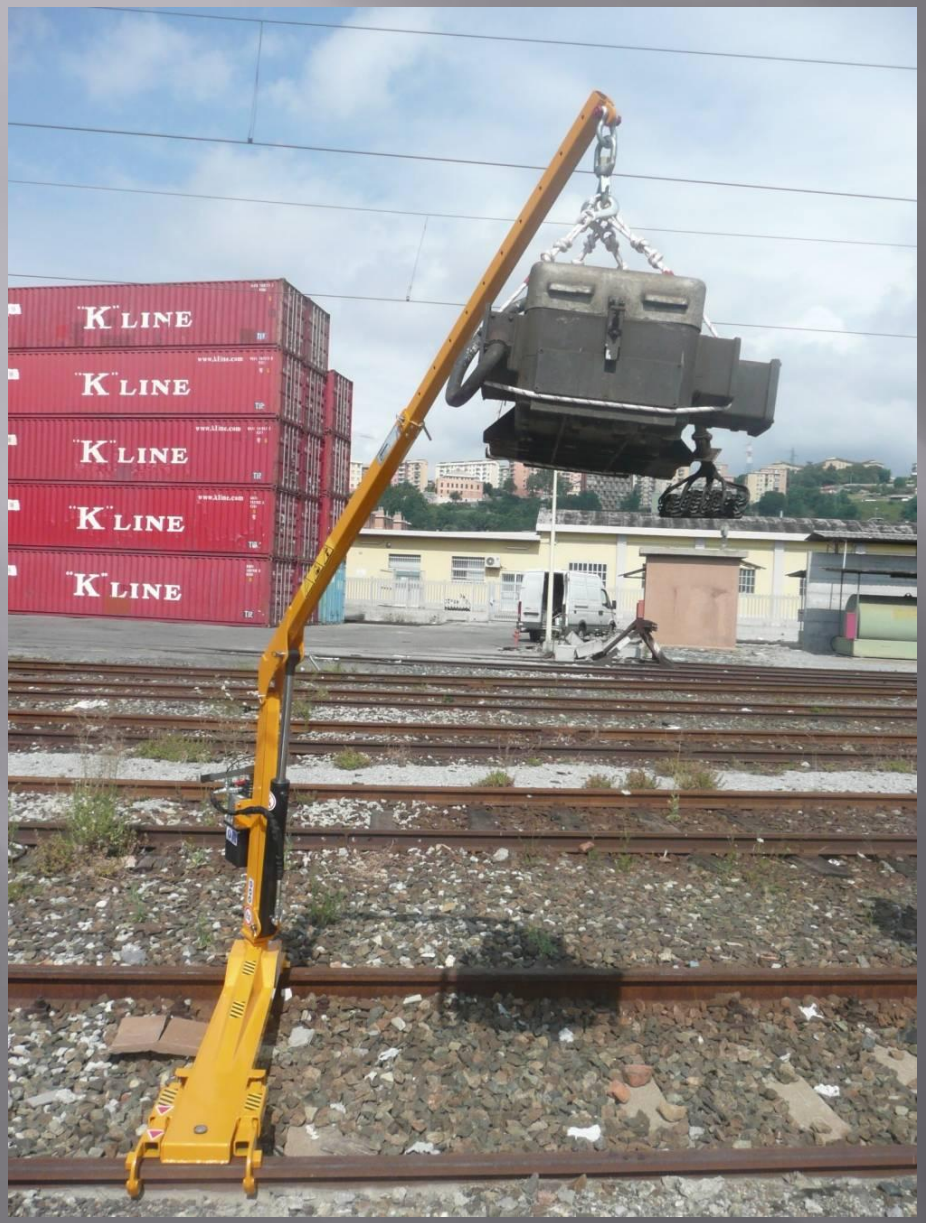

MONTAGGIO DI FS 08 1S

Prima di iniziare a lavorare è necessario montare il sollevatore assemblando le tre parti che lo compongono:

1-Parte Basamento (modulo 1)

2-Parte Colonna, pompa e cilindro sollevamento (modulo2)

3-Parte Braccio e prolunga meccanica (modulo 3)

OPERAZIONI DI MONTAGGIO

- **Fase 1:** si deve montare il modulo 1 sui binari e lo si deve bloccare agli stessi con le viti di manovra . Il modulo pesa 40 Kg e bisogna essere in 2 operatori.
- **Fase2:** si deve infilare il modulo 2 nel basamento dall'alto. Il modulo pesa 30 Kg. E' preferibile essere in 2 operatori (per centrare meglio il foro dall'alto).
- **Fase3:** si deve spinare il modulo 3 sulla colonna. Il modulo pesa 15 Kg ed è preferibile essere in 2 operatori (uno sostiene il braccio e l'altro infila i perni).

Modulo 2 : è necessario infilare il kit colonna + pompa a mano nella sede bronzine del basamento.

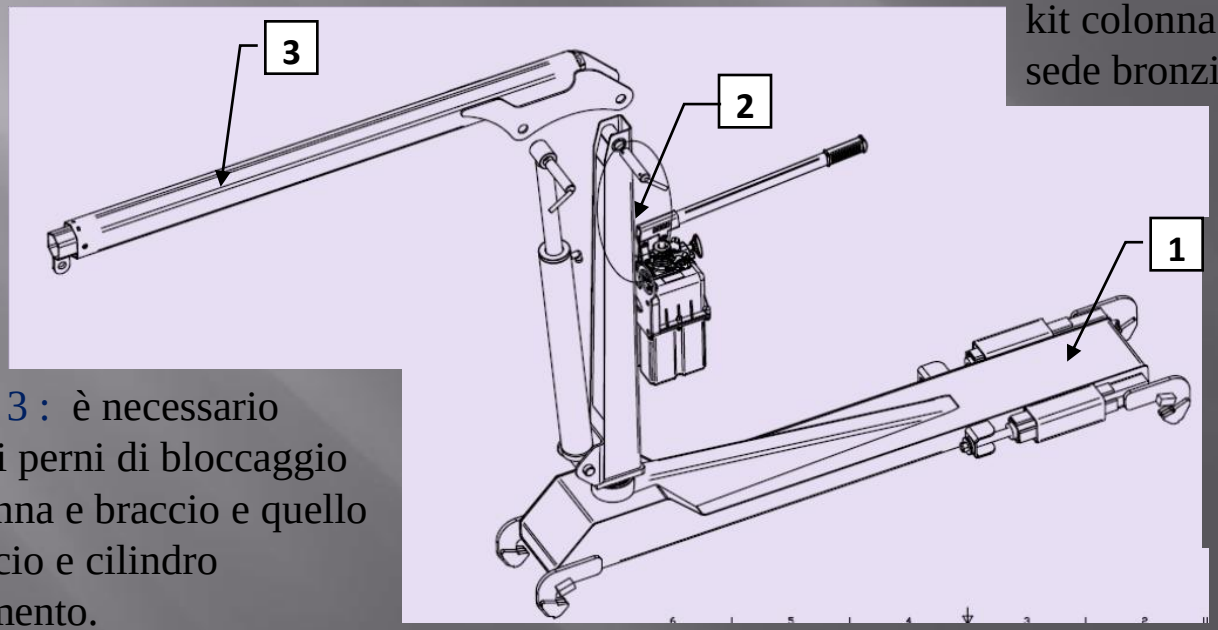

Modulo 1: Installazione del basamento sui binari e bloccaggio dello stesso ai binari tramite relative viti bloccaggio.

Modulo 3 : è necessario infilare i perni di bloccaggio fra colonna e braccio e quello fra braccio e cilindro sollevamento.

PARTICOLARI DEL MONTAGGIO

Viti di manovra per fissaggio al binario

Agganci lato colonna (fissi)

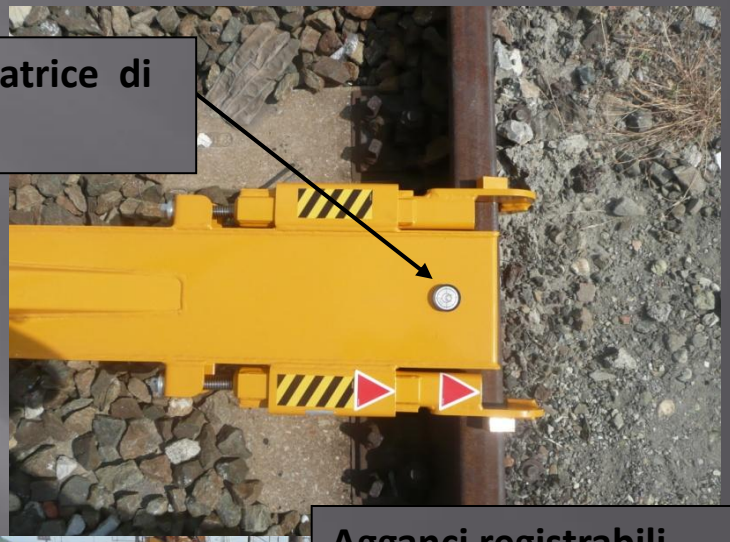

Bolla indicatrice di planarità

Agganci registrabili lato opposto colonna

PARTICOLARI DEL MONTAGGIO

Perni di fissaggio del braccio per il montaggio dello stesso

Perno “permanente” di fissaggio martinetto - colonna

PARTICOLARI POMPA A MANO

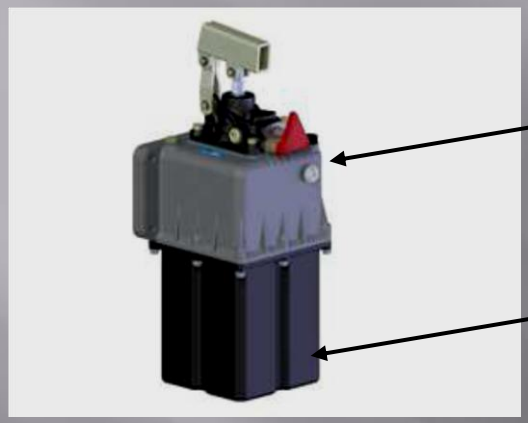

Rubinetto per discesa carico

Borchia Livello massimo olio

Serbatoio con capienza 5 Litri di olio idraulico

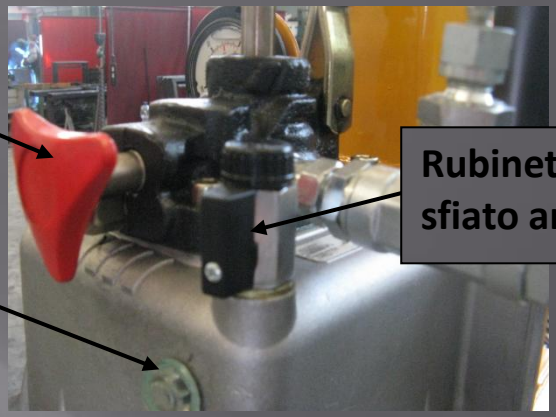

Rubinetto sfiato aria

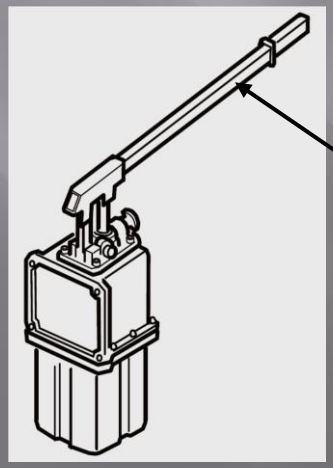

Leva comando pompa per sollevamento carico

Manometro indicatore di carico

Documenti propri della gru:

-Dichiarazione di conformità CE della gru (necessaria per i paesi della Comunità Europea);
-Manuale Avvertenze, Uso e Manutenzione;
-Certificato di Origine;
-Certificato di Garanzia;
-Catalogo Ricambi.

Progif S.R.L.

DICHIARAZIONE DI CONFORMITA' IIA

N° 1001 CE Data 22/07/2010

Il sottoscritto Ing. Melfi Giuseppe, in qualità di Legale rappresentante della ditta Progif SRL con sede a Ceresara (MN) Via Macrini 39, sito web: www.progif.it, fabbricante dell'elevatore (gru manuale/sollevatore) modello:

FS 08-S1 numero di serie 1001

Destinazione d'uso prevista: elevatore uso gancio (gru manuale/sollevatore) per operatori professionali del settore ferroviario. Consente il sollevamento di attrezzature ferroviarie dopo essere stato assemblato nei 3 moduli che lo compongono e dopo essere stato montato e bloccato sui binari ferroviari.

DICHIARA CHE: esso è conforme a quanto prescritto dalla direttive: 2006/42/CE.

Fascicolo Tecnico detenuto da: Ing. Francesco Marinelli / Progif S.R.L. / E-mail: fmarinelli@progif.it

Progif SRL

Ing. Giuseppe Melfi

CONFORMITY DECLARATION IIA

N° 1001 CE Date 22/07/2010

I the undersigned Eng. Melfi Giuseppe, as legal representative of the company Progif SRL based in Ceresara (MN) Via Macrini 39, web site: www.progif.it, manufacturer of the elevator (manual crane/lifter) model:

FS 08-S1 serial number 1001

Expected use of the equipment: hook duty elevator (manual crane/lifter) for professional railways operators. It allows the lifting of railways devices/tools after having been assembled into its tree constituent modules and after having been mounted and secured to railways.

STATE THAT: the elevator complies with prescribed instructions of the following laws: 2006/42/CE.

Technical file compiled by: Eng. Francesco Marinelli / Progif S.R.L. / E-mail: fmarinelli@progif.it

Progif SRL

Eng. Giuseppe Melfi

Progif

FS 08 S1

MANUALE AVVERTENZE, USO E MANUTENZIONE

WARNING, OPERATING AND MAINTENANCE MANUAL

COD. UM FS 08 S1 Rev. 00 del 20/07/2010

Progif S.R.L.

GARANZIA
WARRANTY

GRU modello
Crane model — F8 08 18

Matricola Numero
Serial Number. — 1001

Consegna al cliente in data
Delivered to the customer on

AGENTE DI VENDITA Dealer		CLIENTE Customer	
Via Street	N° Nr.	Via Street Nr.	N° Nr.
Città City		Città City	
Data Date		Data Date	
Firma Signature		Firma Signature	

N.B. Leggere attentamente le condizioni che regolano la presente garanzia. Compilare integralmente le parti del documento lasciate in bianco e sottoscrivere le condizioni di garanzia entro 10 giorni dalla data di consegna al cliente.
P.S. This certificate duly completed and signed. must be returned to PROGIF S.R.L. within 10 days from the date delivery to the customer.

La sottoscrizione del suddetto certificato vincola alle clausole retro indicate.
By signing the present certificate the clauses indicated on the reverse side are accepted as binding.

COPIA DA CONSEGNARE ALL'AGENTE DI VENDITA / COPY TO FORWARD TO THE DEALER

Progif S.R.L.

Certificato d'Origine
Certificate of Origin

Si dichiara che l'elevatore (gru manuale/sollevatore) marca PROGIF
We state that the elevator (manual crane/lifter) brand PROGIF S.R.L.

Tipo
Type — F8 08

Modello
Model — 18

Anno di costruzione
Year of manufacture — 2010

Matricola Numero
Serial Number — 1001

E' stata costruita a regola d'arte ed è nuova di fabbrica
Has been proudly made and is brand new

PROGIF
Certificato N. / Cert. N. — 0000001001

Ceresara, li / On — 22/07/2010

Progif

ISTRUZIONI D'USO E NORME DI SICUREZZA DEL SOLLEVATORE

- IL MONTAGGIO, LA MANOVRA E L'USO DELLA GRU SONO RISERVATE AL SOLO PERSONALE ADDETTO.
- L'USO DELLA GRU DEVE AVVENIRE IN PIANO SUI BINARI FERROVIARI.
- UNA VOLTA ASSEMBLATA LA GRU, BLOCCARE LA BASE DELLA GRU AI BINARI TRAMITE GLI OPPORTUNI DISPOSITIVI A VITE.
- RECINTARE IL CAMPO DI AZIONE DELLA MACCHINA CON BARRIERE O MEZZI SIMILARI.
- PRIMA DI INIZIARE OGNI MANOVRA ACCERTARSI CHE NON VI SIA ALCUNO NEL RAGGIO DI AZIONE DELLA MACCHINA.
- BLOCCARE LA PROLUNGA MANUALE CON L'APPOSITO PERNO E COPIGLIA NELLA POSIZIONE DI LAVORO PRIMA DEL SUO UTILIZZO.
- CONTROLLARE CHE I CARICHI E GLI SBRACCI RIENTRINO NEI LIMITI MASSIMI DELLA MACCHINA E RICORDARSI CHE LA PORTATA DELLA PROLUNGA ESTESA E' LA STESSA IN QUALSIASI POSIZIONE (ci sono 11 possibili posizioni ad intervalli REGOLABILI di 10 cm)
- NON AVVIARE OD ARRESTARE LA GRU BRUSCAMENTE IN TUTTI I SUOI MOVIMENTI CON PARTICOLARE ATTENZIONE AL MOVIMENTO DI DISCESA.
- EVITARE DI FARE OSCILLARE IL CARICO.
- EVITARE TIRI OBLIQUI, RUOTARE SOLO DOPO AVER SOLLEVATO IL CARICO ED AIUTARSI CON FASCE ED IMBRAGATURE IN MANIERA DA STARE LONTANO DAL CARICO E FACILITARE COSI' I MOVIMENTO DI ROTAZIONE.
- EVITARE MANOVRE SOPRA LE ZONE DI TRANSITO (FERROVIARIO O PEDONALE).
- E' VIETATO SOLLEVARE PERSONE.
- NON ABBANDONARE IL POSTO DI LAVORO/MANOVRA PRIMA DI AVER MESSO A TERRA IL CARICO.
- PRIMA DI SMONTARE LA GRU RICORDARSI DI CHIUDERE IL RUBINETTO DI SFIATO DELL'ARIA SULLA POMPA (VEDI MANUALE USO-MANUTENZIONE).

FINE